FICHA TÉCNICA

Modelos 2025 514 y 616

HINO

A Toyota Group Company

Escanea este código con la cámara de tu smartphone.

#1 HINO ACELERANDO PARA SER EN SERVICIO

Serie 300

	Modelo **514**	Modelo **616**
Motor	Modelo: Hino / N04C-VM Desplazamiento: 4.009 L Potencia: 134 hp @ 2,500 rpm Torque: 288 lb-pie @ 1,400 rpm	Modelo: Hino / N04C-US Desplazamiento: 4.009 L Potencia: 148 hp @ 2,500 rpm Torque: 310 lb-pie @ 1,400 rpm
	Tipo: Diésel, 4 cilindros, 16 válvulas, turbocargado y post enfriado. Inyección por riel común. Norma de emisiones EURO V (Sistemas DOC + EGR + DPR).	
Peso Bruto Vehicular	4,500 kg	5,500 kg
Capacidad de Ejes	(Delantero) 2,300 kg (Trasero) 2,300 kg	(Delantero) 2,300 kg (Trasero) 4,360 kg
Embrague	Disco sencillo, 300 mm de diámetro. Hidráulico (autoajustable).	Disco sencillo, 325 mm de diámetro. Hidráulico (autoajustable).
Freno de Servicio	Hidráulico asistido por vacío, de doble circuito, disco en eje delantero y tambor autoajustable en eje trasero / Sistema ABS.	
Freno de Estacionamiento	Mecánico detrás de la transmisión.	
Suspensión Delantera	Muelles parabólicos con amortiguadores doble acción y barra estabilizadora.	Muelles semi elípticos reforzados con amortiguadores de doble acción y barra estabilizadora.
Suspensión Trasera	Muelles semi elípticos con amortiguadores de doble acción.	Muelles principales y auxiliares semi elípticos reforzados con amortiguadores de doble acción.
Neumáticos	205/75R16 - 113/111 Neumático de refacción incluido.	
Transmisión	HINO / RE50 / Mecánica manual de 5 velocidades. Relación: 5.342 - 0.712	
Seguridad y Confort	SRS Air bag (en columna de dirección), certificación ECE29 para cabina, alarma de reversa, aire acondicionado, vidrios eléctricos, cierre centralizado de seguros.	

Longitud del chasis	Semi largo	Largo	Semi largo	Largo
Peso del chasis con cabina	2,030 kg	2,035 kg	2,145 kg	2,270 kg
Carga sobre el chasis	2,470 kg	2,465 kg	3,355 kg	3,230 kg
Eje Trasero (Relación)	4.625		5.375	
Tanque combustible	70 L	100 L	70 L	100 L
Velocidad Máxima	123 km/h		106 km/h	
Habilidad de pendiente Máx.	60.0%			
Sistema Eléctrico	Tensión - Capacidad: 24 Volts - 60 A Baterías: Conexión en serie, 60 A.h			

Aviso Legal:
Hino Motors Sales México S.A. de C.V., no será responsable por ningún motivo sobre cualquier contenido de este documento por ser sólo de carácter informativo y se reserva el derecho de modificar cualquier detalle de las especificaciones y equipamientos contenidos en esta ficha técnica sin previo aviso.
Este documento está basado en la información técnica más actualizada por parte del fabricante al momento de su elaboración, por lo que será importante que consulte con su distribuidor autorizado Hino: la disponibilidad en especificaciones, color, características de diseño, equipamiento y opciones de nuestras unidades, previo a la aceptación de la propuesta mercantil y orden de pedido.
Hino Motors Sales México se reserva el derecho de modificar el contenido de ésta ficha técnica sin ningún tipo de notificación. Aplica a año modelo 2025 en adelante. **Actualizado a Enero 2024.**

Para más información consulta www.hino.com.mx

HINO

A Toyota Group Company

Dimensiones

Dimensiones (mm)

Modelo **514**

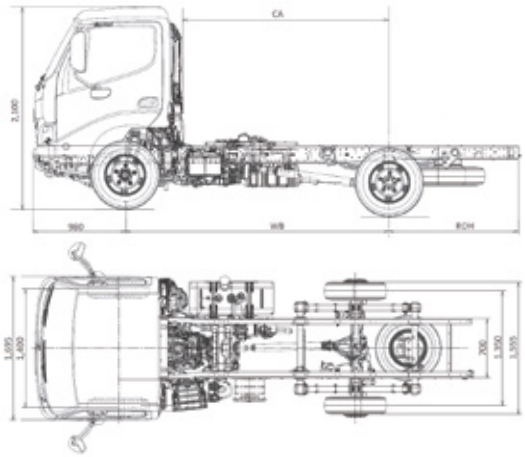

Versión	WB	OL	CA	ROH
Semi largo	2,525	4,675	1,945	1,135
Largo	2,800	5,185	2,220	1,370

Modelo **616**

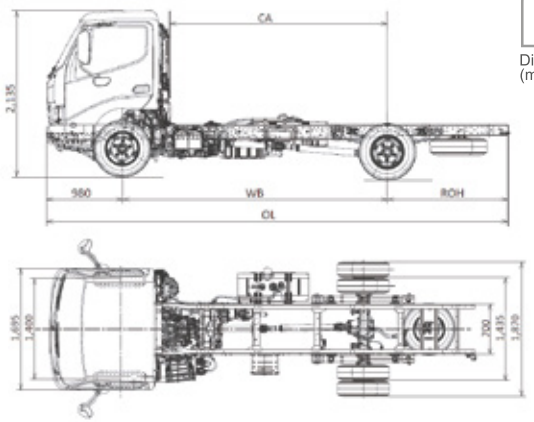

Versión	WB	OL	CA	ROH
Semi largo	2,525	4,710	1,945	1,135
Largo	3,400	5,965	2,820	1,550